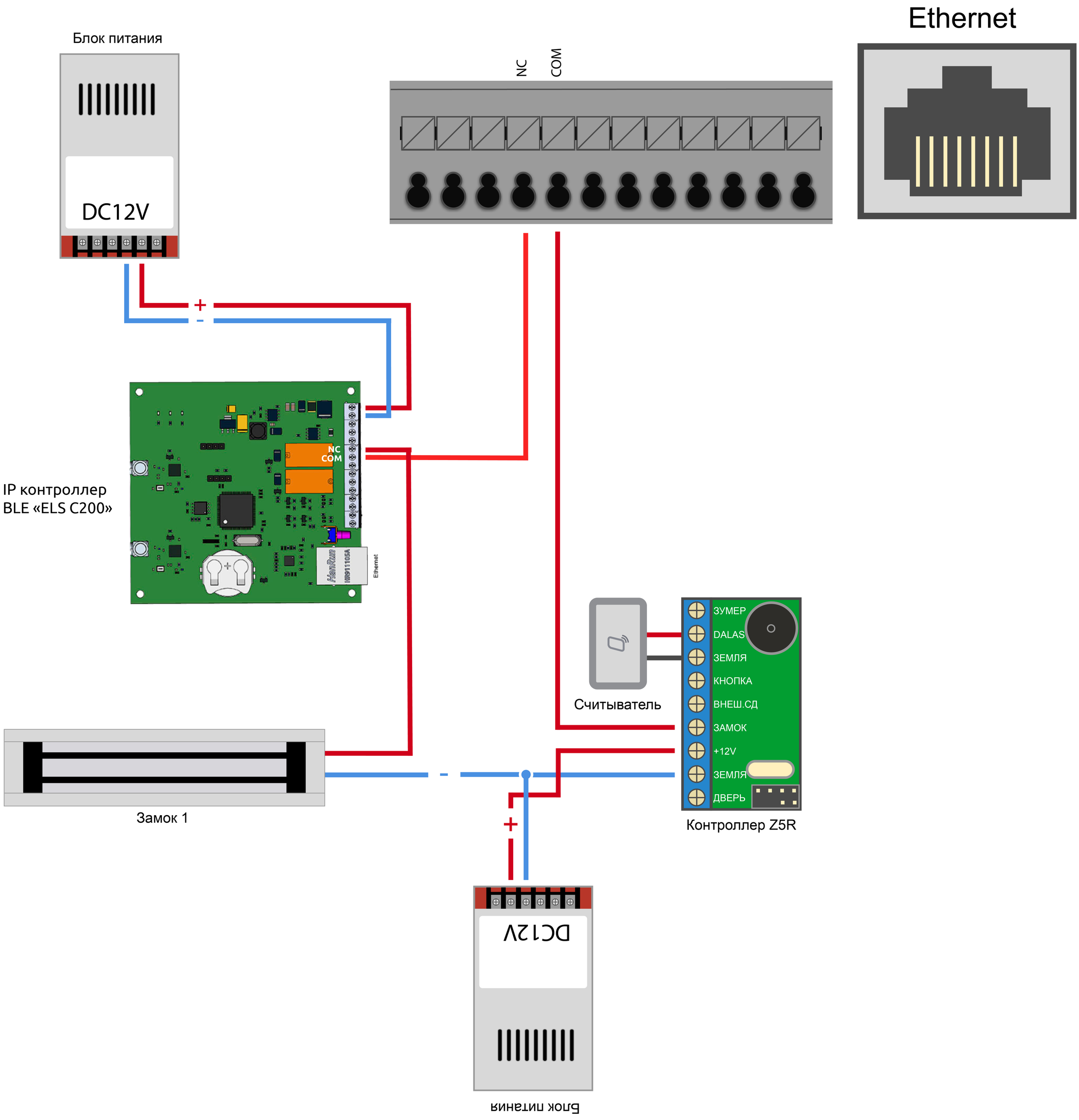
Ethernet
Блок питания
DC12V
NC
COM
+
-
IP контроллер
BLE «ELS C200»
NC
COM
Ethernet
Считыватель
ЗУМЕР
DALAS
ЗЕМЛЯ
КНОПКА
ВНЕШ.СД
ЗАМОК
+12V
ЗЕМЛЯ
ДВЕРЬ
Контроллер Z5R
Замок 1
+
-
DC12V
Блок питания